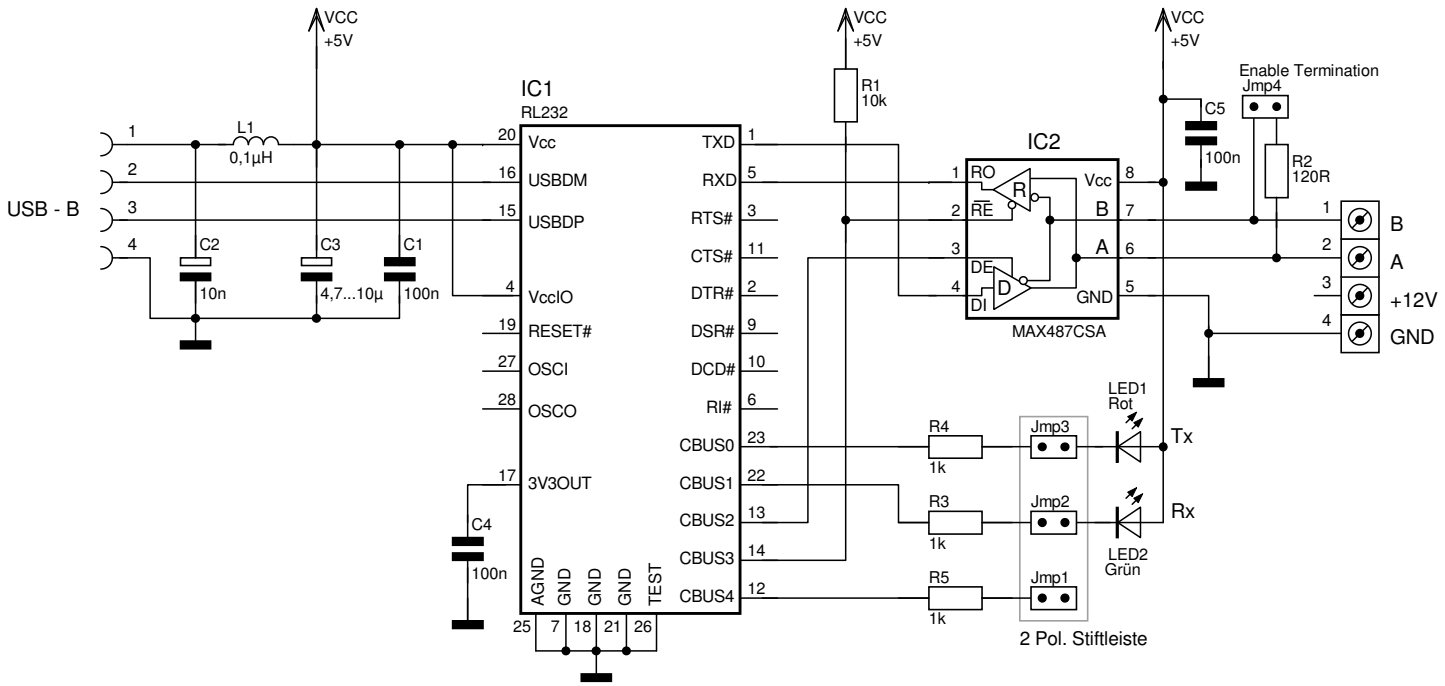

Änderungen			Datum	Name	Bezeichnung:	Blattzahl:
Datum	Name	gez.:	Dez. 2013		USB nach RS-485 Adapter	
		gepr.:			FTDI RL232 + MAX487	Blatt-Nr.:
		Zeichnungs-Nr.:			Bemerkung: loetmeister.de	